1А 183СЖ 567263СБ

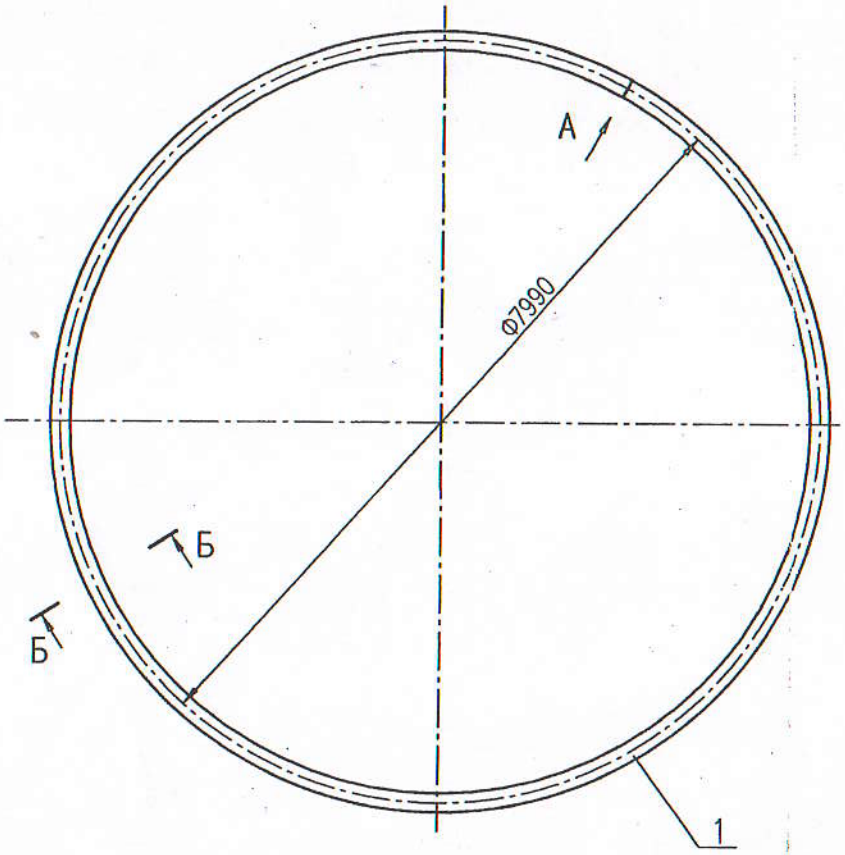

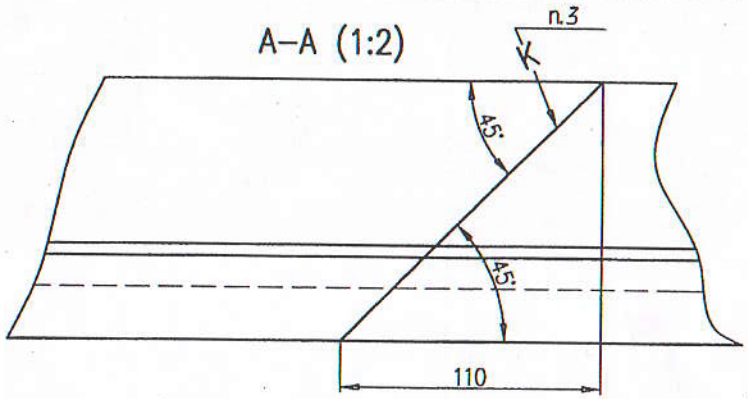

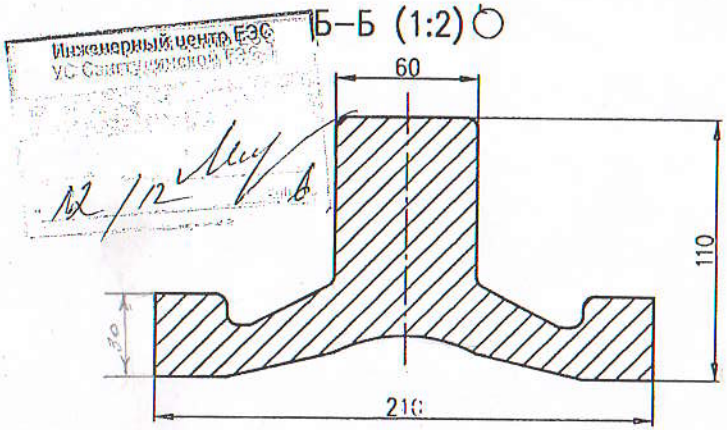

Инженерный центр ЕЭС
УС Северо-Западной РДУ

(145)

1. Неуказанные предельные отклонения размеров до 500мм ±1мм, от 500 до 1500мм ± 2мм, свыше 1500мм±3мм.

2. Развернутая длина - 25100мм.

3. Стык уплотнения склеить клеем 88-НП при контрольной сборке по чертежу 1А 183СЖ 567260СБ на заводе-изготовителе.

4. * Размеры для справок.

Изм.	Лист	N докум.	Подп.	Дата
Разраб.	Григорьев			
Пров.	Шафран			
Т.контр.				
Н.контр.	Максимов			
Утв.	Шафран			

1А 183СЖ 567263СБ

Контур уплотнительный

Сборочный чертеж

Лит.	Масса	Масштаб
И	267	1:50

Лист | Листов 1

ОАО "Трест Гидромонтаж"

СПКТБ "Мосгидросталь"

Формат А3

Инв.№ подл.	Подпись и дата	Взам. инв.№	Инв.№ дубл.	Подпись и дата

Формат	Зона	Поз.	Обозначение	Наименование	Кол.	Примеч.	Масса, кг 1шт.	Масса, кг Общая
				Документация				
А3			1А 183СЖ 567263СБ	Сборочный чертеж				267
				Детали				
БЧ		1	1А 183СЖ 567263.01	Изделие 2-V-1 L=25210	1			267
				ТУ 2539-019-00152106-00				
				Материалы				
				Клей 88-НП	0,1	кг		0,1
				ТУ38.105540-85				

Перв. примен.

Справ.N

Подпись и дата

Инв.N дубл.

Взам. инв.N

Подпись и дата

Инв.N подл.

Инженерный центр ЕЭС
УС Сангтудинской ГЭС-1
В ПРОИЗВОД

146

12/12 2006

ОТКРЫТОЕ АКЦИОНЕРНОЕ ОБЩЕСТВО "САНГТУДИНСКАЯ ГЭС-1" В ПРОИЗВОДСТВО
Гл.инженер
" " 20 г.

уч. 1468

Изм.	Лист	N докум.	Подпись	Дата
Разраб.		Григорьев		
Пров.		Шафран		
Н.контр.		Максимов		16.02.06
Утв.		Шафран		

1А 183СЖ 567263

Контур уплотнительный

Литера	Лист	Листов
И		1

ОАО "Трест Гидромонтаж"
СПКТБ "Мосгидросталь"

Формат А4